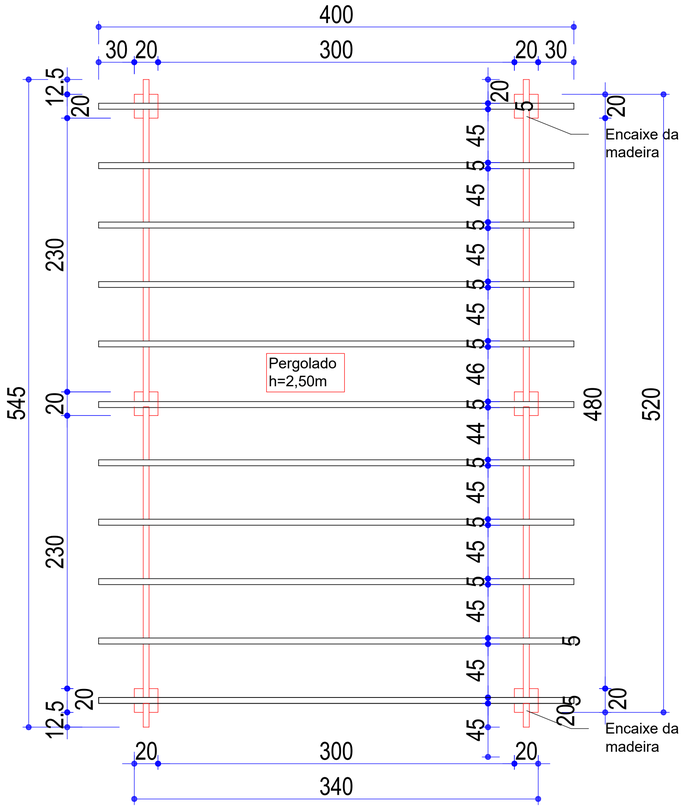

DETALHAMENTO EXECUTIVO PERGOLADO
EM PLANTA BAIXA
A=21,80m2

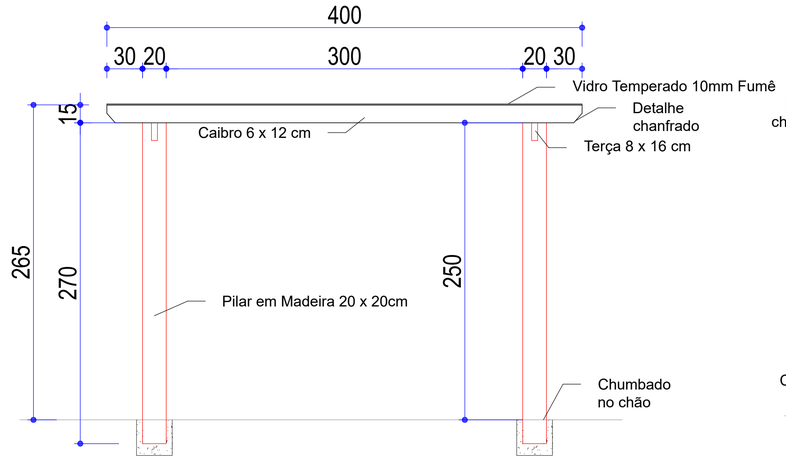

DETALHAMENTO EXECUTIVO PERGOLADO
CORTE TRANSVERSAL

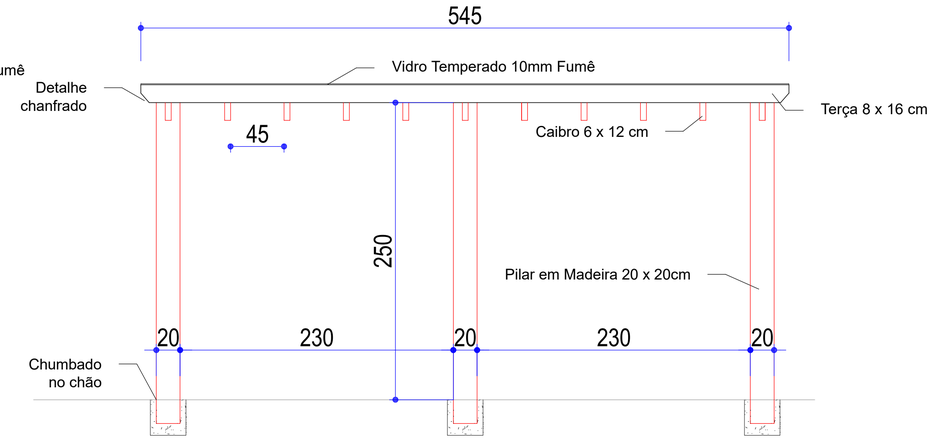

DETALHAMENTO EXECUTIVO PERGOLADO
CORTE LONGITUDINAL

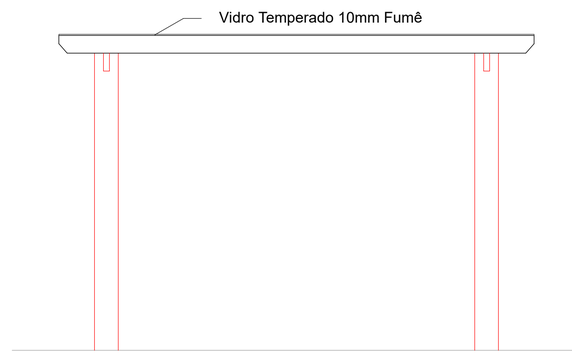

DETALHAMENTO EXECUTIVO PERGOLADO
ELEVAÇÃO FRONTAL

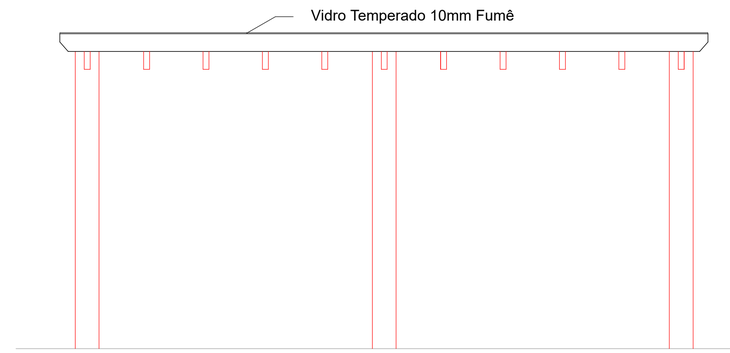

DETALHAMENTO EXECUTIVO PERGOLADO
ELEVAÇÃO LATERAL

DETALHAMENTO EXECUTIVO PERGOLADO
PERSPECTIVA

DIREITOS AUTORAIS RESERVADOS
ALTERACOES DO PROJETO SOMENTE PODERAO SER EFETUADAS MEDIANTE AUTORIZACAO DO PROJETISTA

AMARP
Associação dos Municípios do Alto Vale do Rio do Peixe

Luci Peretti
Presidente

Odivar Clóvis Biscaro
Secretario Executivo

Av. Manoel Roque, 99
Videira – SC
Fone 5660255

TITULO: PROJETO ARQUITETÔNICO

PRANCHA: 01

REFERENCIA: UNIDADE BÁSICA DE SAÚDE BOM SUCESSO
PROJETO PERGOLADO
DETALHAMENTO

PROPRIETARIO: PREF. MUN. IOMERÊ
C.N.P.J: 01.612.744/0001-20

ASSINATURA

RESPONSAVEL TECNICO: JEAN MARCELO ZIERO
ARQ. E URB. CAU/BR A32454-0

ASSINATURA

DESENHO: ARQ. JEAN

ESCALA: INDICADA

DATA: JULHO/2022

PREFEITURA